照光式ネオンスイッチ／NEON ILLUMINATED SWITCHES
スナップインタイプ／Snap-in type
セルフロック／Latching　ノンロック／Momentary

DS-326-K DS-326-L	DS-326 K-W/O DS-326 L-W/O

ご注文の際は下記の例に準じてご用命下さい。
ORDERING　INFORMATION

DS-326 [L] − [N1] − [K] − [TR]
1　2　3　4

1		
スイッチ特性 Switching Function		
K	SPST　OFF-ON	（セルフロック／Latching）
L	SPST　OFF-（ON）	（ノンロック／Momentary）

2		
ネオン球の使用定格 Voltage of Neon Lamp		
N1	125V用ネオン球付　／With Neon 125V type	
N2	250V用ネオン球付　／With Neon 250V type	
W／O	ネオン機能なし　／Without Neon Lamp (Non-illumination)	

3			
本体カラー　Case Color			
K	黒	Black	○
N	グレー	Gray	△

注記（NOTE）
○＝標準色　Standard Color
△＝受注生産　Only for large quantity order

4				
ボタンカラー　Cap Color				
W／O	K	黒	Black	○
	N	グレー	Gray	△
N1	TO	透明オレンジ	Clear Orange	○
N2	TR	透明赤	Clear Red	○

取付穴参考寸法図

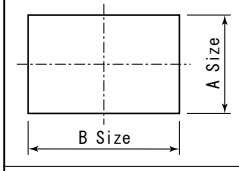

Panel Thickness	A Size	B Size
1～4mm	16±0.1mm	30.5±0.1mm

（奨励パネル厚…2～4mm）
（Recommended　thickness:2～4mm）

Mounting Hole Dimensions

外形図／Dimensions

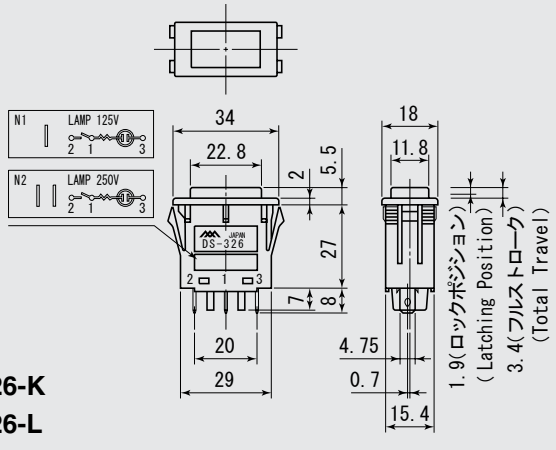

DS-326-K
DS-326-L

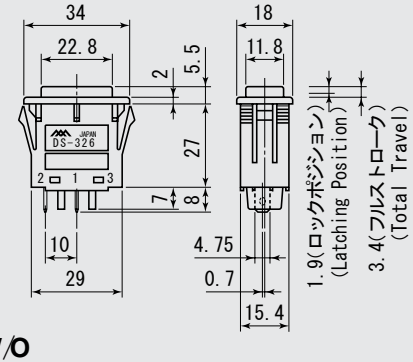

DS-326 K-W/O
DS-326 L-W/O

端子形状……ハンダ兼用タブ端子 #187（t＝0.8）
The shape of terminal is Tab Terminal No.187, also usable for sol dering. The thickness of the terminal is 0.8m／m

品　番 PARTS　NO.	回　路 CIRCUIT	スイッチ特性 SWITCHING FUNCTION	電流容量 RATING	絶縁抵抗 INSULATION RESISTANCE	絶縁耐圧 VOLTAGE BREAKDOWN	接触抵抗 CONTACT RESISTANCE
DS-326K	SPST（2P）	OFF-ON	15A. 125V. AC 10A. 250V. AC	DC. 500V 100MΩ以上 (MIN)	AC. 2000V 1分間 (Minute)	20mΩ以下 (MAX)
DS-326L		OFF-（ON）				

注記／NOTE
（ON）＝ノンロック／Momentary